Dr. Mach
medical lighting + technology

Mach LED 8MC

Lampada scialitica
con tecnologia LED

Mach LED 6MC

Lampada scialitica
con tecnologia LED

Comando a parete

Lampada scialitica Mach Mach LED 8MC

Lampada scialitica da 160.000 lux (1 m di distanza) con messa a fuoco elettronica

Optional:

- Gestione delle ombre
- Predisposizione per la videocamera
- Puntatore laser
- Comunicazione
- Regolazione meccanica (diametro del campo di luce più grande)
- Comando a parete

Dati tecnici (1)

Lampada scialitica Mach LED 8MC

	Mach LED 8MC
Potenza di illuminazione a 1 metro di distanza	160.000 lux
Temperatura del colore	3750 – 4750 Kelvin
Indice di resa cromatica R_a (2)	98
Indice di resa cromatica R_9 (rosso)	99
Diametro del campo di luce	19 – 30 cm (3)
Area di lavoro	70 – 160 cm
Diametro del corpo della lampada	66 cm
Aumento della temperatura nella zona della testa	0,5 °C
Regolazione elettronica della luminosità	standard
Quantità di LED sul corpo della lampada	99 (96 con predisposizione per la videocamera)
Durata della lampada	60.000 h
Potenza totale assorbita	max. 82 W

(1) Per ulteriori caratteristiche tecniche consultare la scheda tecnica della lampada, disponibile su richiesta.
(2) R_a è un valore medio di R_1 = rosa antico, R_2 = giallo senape, R_3 = giallo-verde, R_4 = verde chiaro, R_5 = turchese, R_6 = viola, R_7 = viola aster, R_8 = lilla. Valore massimo = 100.
(3) 19 – 36 cm con l'optional regolazione meccanica

Lampada scialitica Mach LED 6MC

Lampada scialitica da 140.000 lux (1 m di distanza) con messa a fuoco elettronica

Optional:

- Gestione delle ombre
- Predisposizione per la videocamera
- Puntatore laser
- Comunicazione
- Regolazione meccanica (diametro del campo di luce più grande)
- Comando a parete

Dati tecnici (1)

Lampada scialitica Mach LED 6MC

	Mach LED 6MC
Potenza di illuminazione a 1 metro di distanza	140.000 lux
Temperatura del colore	3750 – 4750 Kelvin
Indice di resa cromatica R_a (2)	98
Indice di resa cromatica R_9 (rosso)	99
Diametro del campo di luce	18 – 30 cm (3)
Area di lavoro	70 – 160 cm
Diametro del corpo della lampada	58 cm
Regolazione elettronica della luminosità	standard
Quantità di LED sul corpo della lampada	69 (66 con predisposizione per la videocamera)
Durata della lampada	60.000 h
Potenza totale assorbita	max. 92 W

(1) Per ulteriori caratteristiche tecniche consultare la scheda tecnica della lampada, disponibile su richiesta.
(2) R_a è un valore medio di R_1 = rosa antico, R_2 = giallo senape, R_3 = giallo-verde, R_4 = verde chiaro, R_5 = turchese, R_6 = viola, R_7 = viola aster, R_8 = lilla. Valore massimo = 100.
(3) 18 – 34 cm con l'optional regolazione meccanica

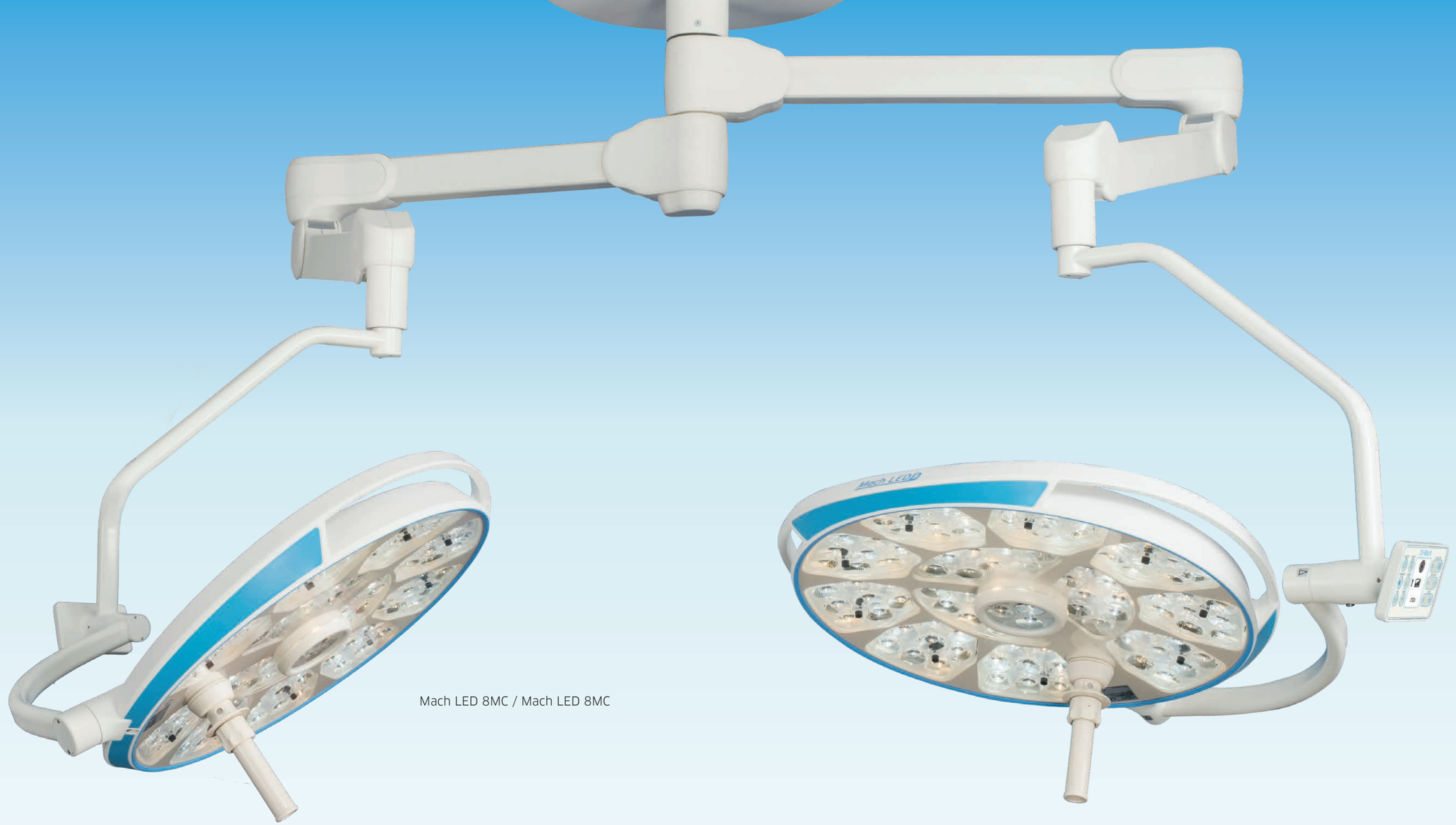

Mach LED 8MC / Mach LED 8MC

Mach LED 8MC / Mach LED 8MC

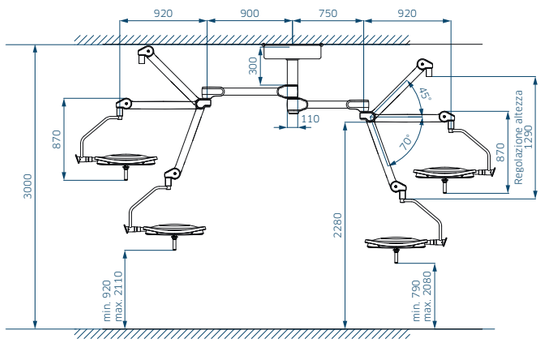

Mach LED 6MC / Mach LED 6MC

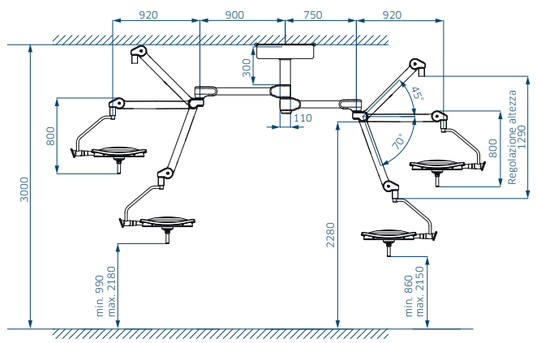

Mach LED 6MC / Mach LED 8MC

Mach LED 8MC / Mach LED 6MC

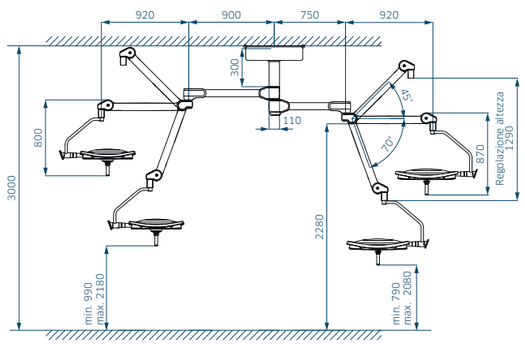

Mach LED 8MC / Mach LED 6MC / Monitor

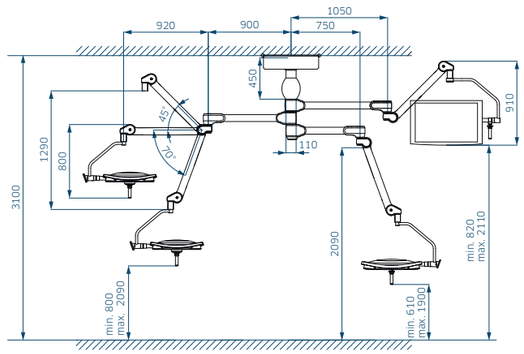

Tecnologia LED Dr. Mach

Resa cromatica pressoché perfetta
Con valori di resa cromatica pressoché perfetti di R_a = 98 e R_9 (rosso) = 99 si notano senza sforzo le più lievi sfumature di colore dei tessuti. Per riuscire a distinguere anche le diverse tonalità di rosso nell'area della ferita, è fondamentale che venga riprodotto esattamente il colore "rosso". Il valore R_9 (rosso) = 99 assicura al chirurgo una visualizzazione sensibilmente migliore e dettagliata. I colori dell'area della ferita vengono riprodotti in modo naturale e contrastato. La lampada scialitica, inoltre, risulta essere notevolmente meno fastidiosa per gli occhi.

Eccellente illuminazione in profondità
Uno dei punti di forza delle nuove lampade Mach LED 6MC e Mach LED 8MC è il cosiddetto sistema di lenti a cascata. In questo sistema trovano impiego diversi tipi di lenti. Tali lenti hanno il loro fuoco rispettivamente a 70, 100 e 130 cm. Con questo andamento viene dunque ottenuta una messa a fuoco verticale nel canale della ferita. Pertanto, i chirurghi non devono più regolare manualmente a una profondità crescente il campo operatorio.

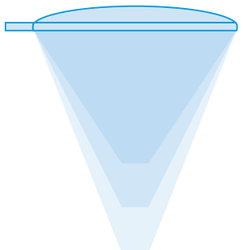

Ampia area di messa a fuoco
Le dimensioni del campo di luce possono essere modificate ruotando l'impugnatura sterilizzabile. Il raggio di luce focalizzabile consente di illuminare dettagliatamente le zone più profonde della ferita con un'intensità luminosa più elevata, nonché di adattare in modo preciso il diametro del campo di luce alla situazione operatoria. La messa a fuoco avviene tramite una regolazione del campo di luce meccanica (opzionale) ed elettronica. La luminosità del campo di luce resta tuttavia costante.

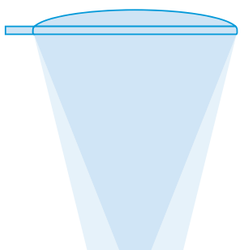

Rivestimento antibatterico
Per la massima igiene in sala operatoria, le luci scialitiche di nuova generazione dispongono di una superficie chiusa facile da pulire. Inoltre, sono dotate di un rivestimento antimicrobico che impedisce lo sviluppo di microrganismi e può contribuire così a evitare infezioni.

Caratteristiche di flusso ottimali
Le forme dell'alloggiamento sono favorevoli al flusso e costituiscono un presupposto ideale per sistemi laminar flow (soffitti filtranti).

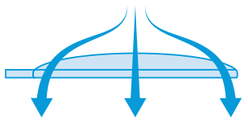

Gestione delle ombre automatica
Un'ulteriore innovazione è costituita dalla gestione delle ombre, resa possibile da numerosi sensori presenti nella lampada.
Viene spento il cluster la cui luce è oscurata dalla presenza dell'operatore. Gli altri cluster diventano invece più chiari per compensare l'ombreggiatura. Il campo di luce rimane uniforme anche quando il chirurgo cambia posizione, eliminando così la necessità di regolare manualmente la lampada.

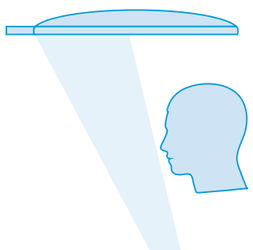

Con riserva di modifiche tecniche · 59356005 · V1 · Aggiornato al: 04/2021

Dr. Mach GmbH & Co. KG
Flossmannstraße 28
85560 Ebersberg
Germania

Telefono: +49 (0) 8092 / 20 93-0
Fax: +49 (0) 8092 / 20 93-50
e-mail: info@dr-mach.de

Visitate il nostro sito Web **www.dr-mach.de**

Mach LED 8MC Film: