E10

IT

Potente e connessa, la sterilizzazione al top

Euronda®

Pro System

E10
Potente e connessa, la sterilizzazione al top

4 **E10**
Potente e connessa, la sterilizzazione al top

6 **Performance**
La miglior sterilizzazione Euronda, a modo tuo

8 **Design**
Una nuova dimensione del bello

10 **Innovazione**
La tecnologia al servizio delle persone

12 **Tracciabilità**
Un nuovo sistema di tracciabilità totale

14 **Ergonomia**
Totale armonia tra operatore, dispositivo e ambiente

16 **Sicurezza**
Qualità assicurata, sempre con te, anche dopo l'acquisto

18 **Accessori**
Starter kit
Test
Porta tray opzionali

20 **Tracciabilità e connettività**
Print Set 1
Print Set 2
Print Set 3
E-WiFi
E-Data & E-Memory software

21 **Sistemi di trattamento acqua**
Aquaosmo
Aquafilter 1 to 1
Aquadist
Aquabox

24 **Cicli di sterilizzazione e funzioni personal**

26 **Caratteristiche tecniche e scheda tecnica**

Euronda Pro System

Products, Process, Protection

Pulizia

Termo-disinfezione

Eurosafe 60

Lavaggio ad ultrasuoni

Eurosonic® 4D
Eurosonic® 3D
Eurosonic® Energy
Eurosonic® Micro

Confezionamento

Termosigillatura

Euromatic®
Euroseal® Valida
Euroseal® Infinity
Euroseal®
Euroseal® 2001 Plus

Rotoli di sterilizzazione

Euroseal® Check

Euronda Pro System è il sistema di protezione totale per gli studi, sviluppato per mettere in sicurezza gli operatori, i pazienti, lo strumentario e l'ambiente di lavoro.
La sterilizzazione è un processo che si articola in più fasi e il buon esito dipende dalla corretta esecuzione di ogni passaggio, dalla raccolta allo stoccaggio. Grazie alla linea Pro System è possibile applicare un protocollo avanzato, efficace, efficiente e ripetibile nel tempo che aumenta la sicurezza e ottimizza le risorse dello studio.

Sterilizzazione

Autoclavi

E10
EXL
E8

Test di controllo

Tracciabilità / Rintracciabilità

Trattamento acqua

Aquaosmo
Aquafilter 1 to 1
Aquadist
Aquabox

E10

Potente e connessa, la sterilizzazione al top

Dopo anni di ricerca abbiamo sviluppato un'autoclave che riunisce tutte le caratteristiche più importanti per i dentisti e le assistenti dentali di tutto il mondo: performance, efficienza, funzionalità e design. E10 garantisce prestazioni più elevate in minor tempo, garantendo un'asciugatura ottimale e mantenendo al minimo i consumi di acqua ed energia.
È bella, silenziosa (< 50 db) ma anche intelligente: l'utilizzo di tecnologie innovative rende E10 un'autoclave semplice e intuitiva, in grado di adattarsi alle esigenze quotidiane di ogni studio.

Performance

La migliore sterilizzazione Euronda è potente, garantisce un'asciugatura ottimale ed è attenta ai consumi.

Innovazione

Tecnologia al servizio delle persone con i nuovi sistemi E-Touch, E-Light, E-Timer, E-Help ed E-Backup.

Design

E10 porta l'estetica delle autoclavi a nuovi traguardi, grazie al design elegante e contemporaneo.

Ergonomia

Evoluzione del concetto di user-friendly: totale armonia tra operatore, dispositivo e ambiente di lavoro.

Tracciabilità

Realizza un sistema di tracciabilità totale espandibile grazie alla connettività di serie e ai set di stampanti integrabili.

Sicurezza

Nuovi sistemi per garantire la qualità della sterilizzazione in ogni momento, dall'installazione alla manutenzione.

La pompa del vuoto più potente, il nuovo generatore di vapore istantaneo e il ciclo di asciugatura ottimizzato rendono E10 la sterilizzatrice Euronda con le migliori performance di sempre.

Performance

La miglior sterilizzazione Euronda, a modo tuo

Best performance

La pompa del vuoto due volte più potente di quella utilizzata sulle autoclavi E9 ed E8 e il ciclo di asciugatura più rapido rendono E10 la sterilizzatrice Euronda con le migliori performance di sempre. Il nuovo generatore di vapore permette di produrre istantaneamente il vapore da immettere nella camera di sterilizzazione, ottimizzando i consumi di acqua in funzione del carico, riducendo ulteriormente il tempo di sterilizzazione e migliorando la qualità stessa del vapore generato.

Personalizzabile

E10 è l'autoclave di Classe B che offre la possibilità di effettuare cinque diversi cicli di tipo B (121°, 134°, 134° Prion, 134° Rapido, 134° Prion Rapido), in piena conformità con la norma EN 13060, e tre cicli test (Vacuum, Helix, Bowie and Dick). Inoltre, grazie alle funzioni Personal attivabili mediante password, è possibile effettuare anche dei cicli Light (cicli di tipo N - N134, N121) e Light&Stock (cicli di tipo S – S134, S121).

Eco-Friendly

Velocità ed efficienza, insieme. La tecnologia Euronda Pro System interpreta l'effettiva portata del carico inserito, adattando i parametri di sterilizzazione e garantendo un risparmio di acqua, energia e tempo.

Grazie al suo design elegante e contemporaneo, E10 è così bella che la puoi esporre. Il frontalino color antracite la rende unica, sfoderando un'audacia che porta l'estetica delle autoclavi a nuovi traguardi. Il display touch screen a colori da 4 pollici e l'innovativo sistema a led colorati della funzione E-Light contribuiscono a darle un tocco di colore inconfondibile. In E10 ogni dettaglio è concepito per unire estetica e funzionalità.

Design
Una nuova dimensione del bello

Elegante

Design elegante e contemporaneo, dalle forme solide e compatte, rese ancora più audaci dal frontalino color antracite. È così bella che la puoi esporre.

Futuristica

Un tocco di colore che proietta E10 verso il futuro grazie al display touch screen 4 pollici di ultima generazione e agli scenari luminosi generati dai led posti nel vano maniglia.

Design funzionale

Non solo estetica, ogni dettaglio di E10 è concepito per unire design e funzionalità.

Innovazione
La tecnologia al servizio delle persone

E-Touch

Il display touch screen da 4 pollici a colori di ultima generazione, estremamente intuitivo, consente il controllo immediato dei comandi grazie a un set di icone chiare ed essenziali. L'interfaccia utente è progettata appositamente per rendere più rapido ed efficiente il lavoro quotidiano dell'operatore.

E-Help

L'innovativo sistema che aiuta l'operatore nella scelta del giusto ciclo di sterilizzazione in base agli strumenti da sterilizzare. L'assistente potrà così scegliere il ciclo più adatto in tutta serenità e senza rischio di errore.

E-Light

L'utilissimo "sentiero luminoso" E-Light posizionato nel vano maniglia, oltre ad essere piacevole da vedere e utile per evidenziare la presa, è dotato di un led che cambia colore in base alla fase del ciclo di sterilizzazione, fornendo informazioni utili a colpo d'occhio.

Luce verde
Ciclo terminato, carico sterile

Luce gialla
Ciclo terminato, carico non perfettamente asciutto per uso immediato

Luce rossa
Carico non sterile

E-Timer

Dai valore al tuo tempo! Grazie all'innovativa funzione E-Timer puoi programmare la partenza dei cicli di sterilizzazione e dei test all'orario desiderato permettendoti di risparmiare tempo e di iniziare la giornata lavorativa a pieno ritmo.

Tracciabilità

Un nuovo sistema di tracciabilità totale

E10 realizza un nuovo sistema di tracciabilità totale espandibile. Tutti i cicli di sterilizzazione vengono salvati su SD Card e sono trasferibili su PC grazie alla connessione Ethernet di serie e WiFi (opzionale). Collegando al PC altri dispositivi Euronda Pro System (come Eurosafe 60, Euromatic® e Euroseal® Valida) è possibile monitorare, validare e tracciare in automatico l'intero processo di sterilizzazione. La funzione E-Data permette di collegare al tuo gestionale una o più autoclavi per tracciare in maniera ancora più efficace tutti i cicli. Inoltre E10 consente di integrare tre diverse tipologie di stampanti, a seconda delle esigenze, per risparmiare tempo in tutta sicurezza.

Print Set 1
Stampante interna
con carta termica

Print Set 2
Stampante interna
per etichette adesive

Print Set 3
Stampante esterna
per etichette adesive
in grandi quantità

Tracciabilità totale

La tua clinica si proietta nel futuro. Collega più autoclavi e gli altri dispositivi Euronda Pro System (Eurosafe 60, Euromatic® ed Euroseal® Valida) al gestionale per tracciare tutti i dati e allegarli alla scheda paziente. Il software E-Data è disponibile sia per Windows che iOS ed è configurabile con i maggiori gestionali presenti sul mercato: Dios, Segosoft, Julie, Visiodent e Kodak.

Validazione e rilascio del carico

Questa funzione permette all'utente di registrare in forma digitale la conformità del processo di sterilizzazione sia in fase di carico che di scarico. L'operatore verificherà l'integrità e l'asciugatura delle buste, lo stato degli strumenti e il rispetto dei parametri di sterilizzazione.

Stampanti integrabili

Il sistema di tracciabilità espandibile di E10 consente di integrare tre diverse tipologie di stampanti, a seconda delle esigenze. La tracciabilità in E10 si adatta alle esigenze di ogni studio, garantendo gli standard di sicurezza previsti per legge.

Ergonomia

Totale armonia tra operatore, dispositivo e ambiente

Adattabile

Adatta la sterilizzazione alle tue abitudini di lavoro: scegli liberamente tra le due versioni di E10 (da 18 e da 24 litri) in base alle esigenze del tuo studio.

Inspection® System

Il sistema di accesso al vano serbatoi è estremamente semplice e rapido. Il coperchio superiore, composto da un tecnopolimero innovativo, è fissato grazie ad un sistema meccanico che ne permette l'apertura in qualsiasi momento per consentire una pulizia facile e frequente anche alle persone meno esperte, garantendo una sterilizzazione sicura, sempre efficace anche con il passare del tempo.

Struttura modulare

I pannelli laterali realizzati con materiali di ultima generazione sono estremamente facili da smontare. Inoltre, all'interno della macchina i componenti sono disposti con un ordine logico e sono facilmente raggiungibili. In questo modo anche la manutenzione diventa più semplice, rapida ed efficace.

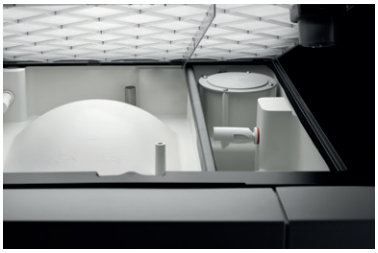

Sistema di accesso al vano serbatoi

Connettore con attacco rapido

Sicurezza

Qualità assicurata, sempre con te, anche dopo l’acquisto

Conducimetro

Il sensore di conducibilità integrato monitora la qualità dell'acqua: in caso di qualità non idonea E10 informa l'operatore con appositi messaggi su E-Touch.

Dirt Control System

Sistema di gestione dello sporco presente nel circuito idraulico che consente una precisa separazione dei flussi di acqua pulita e acqua sporca. Il Dirt Control System permette allo sporco di defluire agilmente dal circuito idraulico e di essere scaricato direttamente nel serbatoio dell'acqua usata, in modo che l'autoclave possa continuare a lavorare senza problemi.

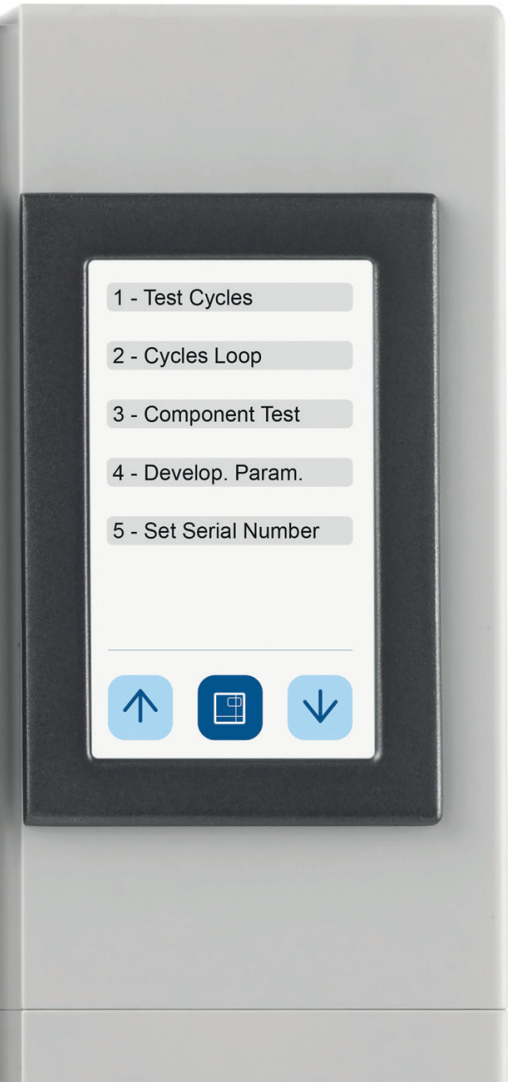

Separatore aria-acqua

Il dispositivo separatore aria-acqua, integrato nel gruppo serbatoio, è un vero e proprio "salvavita" per la pompa del vuoto. Le pompe utilizzate su macchine di questo livello sono indispensabili per la corretta sterilizzazione, ma molto delicate perché aggredite da flussi che contengono vapore ad alta temperatura, aria, sporco e residui chimici degli oli lubrificanti provenienti dallo strumentario da sterilizzare (manipoli, turbine...). Questi flussi vengono convogliati nel dispositivo separatore che ha il compito di separare l'aria dalle altre componenti prima dell'ingresso nella pompa del vuoto. Questo accorgimento permette alla pompa di lavorare nelle condizioni ideali preservando l'efficienza del dispositivo.

Software assistenza

Euronda ha sviluppato diversi software per agevolare il lavoro dei tecnici in fase di installazione, diagnosi e manutenzione. In questo modo E10 potrà operare sempre al top delle performance riducendo i tempi e i costi d'intervento.

Starter kit incluso

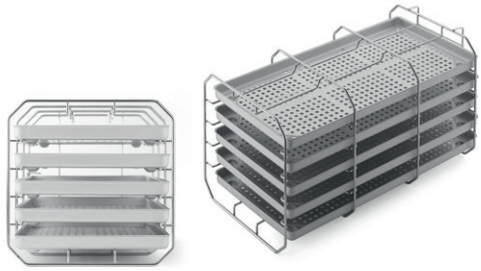

Porta tray standard

Porta tray in acciaio a sezione quadrata studiato per l'inserimento di cinque tray standard in alluminio. Se ruotato di 90° consente di inserire tre cassette imbustate.

Dimensioni tray (lxhxp):
186 x 22 x 379 mm
Cinque tray inclusi

- Tubi di svuotamento
- Spugnetta
- Maniglia per estrazione tray
- Maniglia per regolazione porta
- Imbuto
- Filtro batteriologico

Test

Helix Test

Test di controllo per autoclavi di Classe B che permette di valutare la capacità di penetrazione del vapore nei carichi cavi. Composto da una cannula e 250 viratori di controllo.
Confezione singola

Bowie & Dick Test

Test di controllo per autoclavi di classe B che permette di verificare la capacità di penetrazione del vapore nei carichi porosi.
Confezione singola
Cartone da 10 confezioni

Prion Test

Test per autoclavi di Classe B. Tarato sui parametri di temperatura tempo e pressione ritenuti efficaci nella sterilizzazione dei cicli 134° Prion (134° x 18 minuti).
Confezione singola

Porta tray opzionali

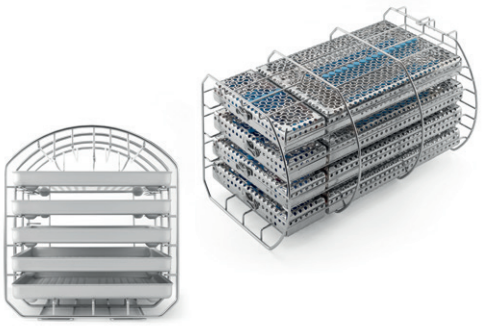

Porta tray per cassette

Porta tray bombato in acciaio studiato per l'inserimento di cinque tray standard in alluminio, se ruotato di 90° consente di inserire quattro cassette imbustate. Capacità: quattro cassette da 1 DIN + quattro cassette da 1/4 DIN.

Tray non inclusi

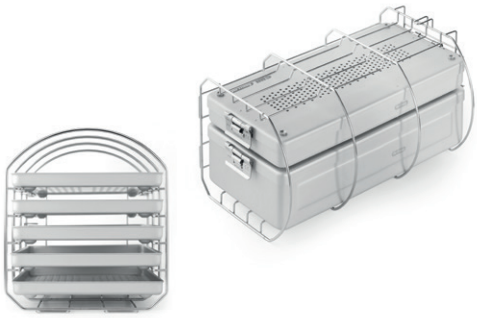

Porta tray per unità di sterilizzazione

Porta tray bombato in acciaio studiato per l'inserimento di cinque tray standard in alluminio, se ruotato di 90° consente di inserire uno o più container di sterilizzazione. Capacità massima: 190 x 152 x 380 mm (lxhxp).

Tray non inclusi

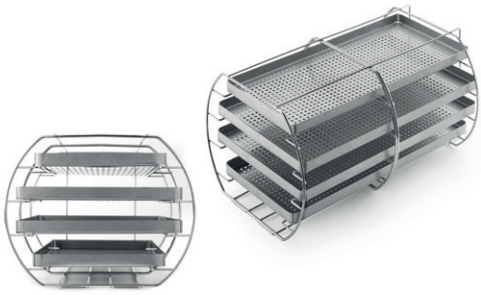

Kit Porta tray XL

Porta tray bombato in acciaio versione XL studiato per l'inserimento di quattro tray dedicati in alluminio.

Dimensioni tray (lxhxp):
175 x 17 x 380 mm (superiore e inferiore)
220 x 17 x 380 mm (centrali)
Tray inclusi nel kit

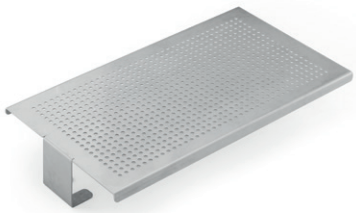

Piano d'appoggio universale

Supporto d'appoggio in acciaio idoneo per carichi di dimensioni più voluminose.
Da installare direttamente in caldaia, previa rimozione del porta tray in dotazione.

Dimensioni (lxhxp):
194 x 53,5 x 350 mm - 24 L
194 x 53,5 x 250 mm- 18 L

Tracciabilità e connettività

Print Set 1

Kit per stampante interna a carta termica. Per chi vuole accedere alla registrazione del ciclo su carta, conservando le registrazioni. La stampante viene installata on board nel frontale della macchina in pochi e semplici passaggi.

Print Set 2

Kit per stampante interna di etichette adesive. Etichetta il tuo carico in sicurezza. La stampante viene installata on board nel frontale della macchina in pochi e semplici passaggi.

Print Set 3

Kit per stampante esterna di etichette a produzione continua, per grandi quantità. Etichetta il tuo carico in sicurezza, collegando il dispositivo stampante con poche e facili operazioni.

E-WiFi

Kit Wi-Fi opzionale per la connessione dell'autoclave E10 e della termosigillatrice Euroseal® Valida a PC, tablet o smartphone. Con E-WiFi tutti i dati sono sempre disponibili ed aggiornati sul registro di sterilizzazione a PC. Il software E-Link, incluso nel kit, può essere facilmente installato in un PC dotato di sistema operativo Windows o iOS e permette di controllare fino a cinque dispositivi Euronda con installato il kit E-WiFi.

E-Data & E-Memory software

Il software E-Data permette di collegare le autoclavi e le altre apparecchiature Pro System al proprio sistema gestionale, così da poter registrare e tracciare tutti i dati. E-Data è disponibile sia per i sistemi operativi Windows che per iOS ed è compatibile con tutti i migliori programmi gestionali sul mercato, tra i quali Dios, Segosoft, Julie, Visiodent and Kodak. Il software E-Memory invece gestisce i dati di sterilizzazione presenti nel PC organizzandoli in un database completo e organizzato. Incluso in E10.

Sistemi di trattamento acqua

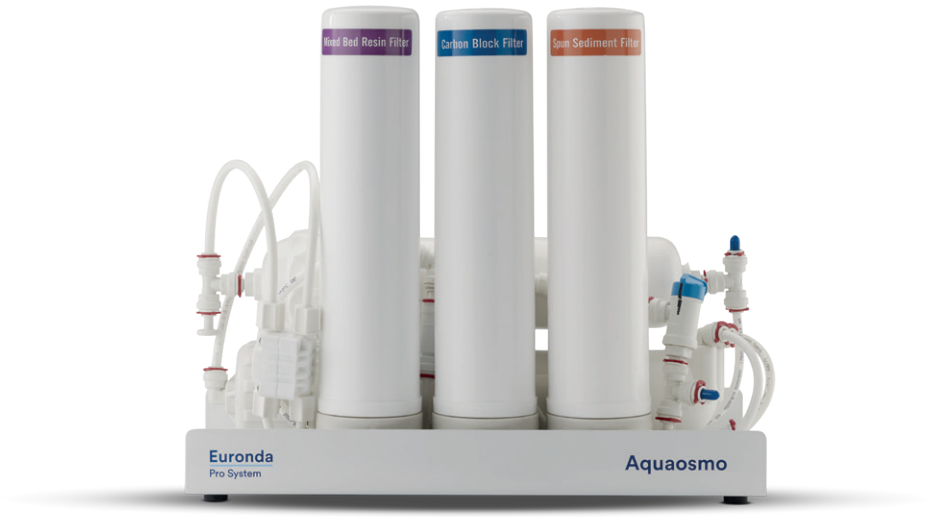

Aquaosmo

Il sistema Aquaosmo è un dispositivo per la produzione di acqua deionizzata tramite processo ad osmosi inversa. Il complesso sistema di filtraggio composto da ben quattro filtri e una membrana, garantisce un'elevata produzione d'acqua idonea per alimentare le autoclavi e tutte le apparecchiature dello studio in conformità alla norma EN 13060 (<15 µs/cm). É possibile collegare una pistola che consente di erogare acqua manualmente. Aquaosmo è realizzato per essere connesso direttamente all'autoclave, previa installazione del dispositivo Aquabox. Può alimentare fino a quattro autoclavi contemporaneamente se munito di apposito kit serbatoio di accumulo esterno della capienza di 12 litri. Aquaosmo non necessita di alimentazione elettrica e può essere installato direttamente sul piano di lavoro o all'interno di un mobile.

Può alimentare:
4 autoclavi

Produzione d'acqua:
1 L d'acqua ogni 20 minuti

Pressione di alimentazione:
Min 2 / Max 3 bars

Conducibilità dell'acqua in ingresso:
Max. 650 µS

Dimensioni (lxhxp):
360 x 280 x 180 mm

Peso (a vuoto):
5,3 Kg

Serbatoio di accumulo
Incluso nel kit

Aquabox
Incluso nel kit

Erogatore d'acqua
Non incluso nel kit

Aquafilter 1 to 1

Dispositivo per la produzione di acqua deionizzata per l'autoclave, in conformità alla norma EN 13060 (<15 µs/cm). Consente di alimentare esclusivamente un'autoclave Euronda. Deionizza mediamente un litro d'acqua al minuto. Un indicatore luminoso segnala il livello di conducibilità dell'acqua indicando a colpo d'occhio quando è necessario sostituire le resine. Accessoriabile con dispositivo antiallagamento automatico. Può essere appoggiato direttamente sul piano di lavoro o all'interno del mobile, oltre che fissato a parete. Inclusi nel pack: due cartucce di resine a scambio ionico, chiave per fissaggio resine, tubo di collegamento alla rete idrica, tubo e cavo di collegamento all'autoclave.

Può alimentare:
1 autoclave

Produzione d'acqua:
1 litro d'acqua al minuto

Dimensioni (lxhxp):
390 x 455 x 145 mm

Peso:
8,4 Kg (a vuoto)

Aquadist

Distillatore d'acqua che permette di ottenere acqua distillata per ebollizione e successiva condensazione del vapore. Distilla 700 ml di acqua all'ora. Capacità 4 litri. Assolve alle prove di sicurezza e di compatibilità elettromagnetica (2004/108/UE) e bassa tensione (2006/95/UE).

Produzione d'acqua:
0,7 litri d'acqua all'ora

Dimensioni (Øxh):
230 x 360 mm

Peso:
3,5 Kg

Aquabox

Aquabox è un dispositivo che permette di collegare le autoclavi Euronda ad una sorgente d'acqua esterna già trattata.
É ideale per cliniche che dispongano già di sistemi osmotici o differenti sistemi di trattamento acqua. Installabile facilmente su tutti i modelli di autoclavi Euronda di classe B. Il controllo della qualità dell'acqua in entrata è garantito su dispositivi dotati di conducimetro.

Dimensioni (lxhxp):
100 x 100 x 50 mm

Peso:
0,5 Kg

Cicli di sterilizzazione

	B 134		B 121		
	Ciclo per materiale solido, poroso o cavo imbustato e non imbustato		Ciclo per materiale solido o poroso, imbustato e non imbustato, indicato in particolare per la sterilizzazione di materiali plastici, turbine e manipoli		
	18 L	**24 L**	**18 L**	**24 L**	
Temperatura	134°C	134°C	121°C	121°C	
Pressione	2.05 bar	2.05 bar	1.05 bar	1.05 bar	
Durata fase di sterilizzazione	4'	4'	20'	20'	
Durata fase di asciugatura	15'	15'	15'	15'	
Durata totale con carico standard*	21'	24'	39'	40'	
Carico massimo solido/poroso	4,5 Kg / 1,5 Kg	6 Kg / 2 Kg	4,5 Kg / 1,5 Kg	6 Kg / 2 Kg	

Funzioni personal

(Cicli Light** e Light&Stock** attivabili tramite password su richiesta)

	S 134		S 121		
	Sterilizzazione di prodotti solidi imbustati o non imbustati		Sterilizzazione di prodotti solidi imbustati o non imbustati e plastici		
	18 L	**24 L**	**18 L**	**24 L**	
Temperatura	134°C	134°C	121°C	121°C	
Pressione	2.05 bar	2.05 bar	1.05 bar	1.05 bar	
Durata fase di sterilizzazione	4'	4'	20'	20'	
Durata fase di asciugatura	15'	15'	15'	15'	
Durata totale con carico standard*	17'	17'	29'	29'	
Carico massimo solido	4,5 Kg	6 Kg	4,5 Kg	6 Kg	

* I tempi si intendono al netto della fase di asciugatura. Il tempo può subire una variazione del +-5%.
** Tutti i cicli sono disponibili salvo diversa disciplina giuridica nazionale specifica

	B 134 prion		B 134 - rapido		B 134 prion - rapido	
	Ciclo prion per materiale solido, poroso o cavo, imbustato e non imbustato		Ciclo rapido per materiale solido, poroso o cavo, imbustato e non imbustato (1 tray)		Ciclo rapido prion per materiale solido, poroso o cavo imbustato e non imbustato (1 tray)	
	18 L	**24 L**	**18 L**	**24 L**	**18 L**	**24 L**
	134°C	134°C	134°C	134°C	134°C	134°C
	2.05 bar	2.05 bar	2.05 bar	2.05 bar	2.05 bar	2.05 bar
	18'	18'	3'5''	3'5''	18'	18'
	15'	15'	4'	4'	4'	4'
	35'	37'	20'	23'	35'	37'
	4,5 Kg / 1,5 Kg	6 Kg / 2 Kg	0,6 Kg / 0,2 Kg	0,6 Kg / 0,2 Kg	0,6 Kg / 0,2 Kg	0,6 Kg / 0,2 Kg

	N 134		N 121	
	Sterilizzazione di prodotti solidi non imbustati		Sterilizzazione di prodotti solidi non imbustati e plastici	
	18 L	**24 L**	**18 L**	**24 L**
	134°C	134°C	121°C	121°C
	2.05 bar	2.05 bar	1.05 bar	1.05 bar
	4'	4'	20'	20'
	4'	4'	4'	4'
	18'	18'	33'	33'
	4,5 Kg	6 Kg	4,5 Kg	6 Kg

Caratteristiche tecniche

	E10 - 18 L	E10 - 24 L
Dimensioni d'ingombro	460 x 455 x 610 mm (lxhxp)	
Peso (macchina vuota con cestello e vassoi)	47,5 Kg	50,5 Kg
Tensione di alimentazione	230 V 50/60 Hz	
Assorbimento	2300 W 10 A	
Temperatura di utilizzo	+5 - +40°C	
Altitudine di utilizzo	≤ 2000 m a.m.s.l *	
Profondità minima del piano di appoggio	500 mm	
Larghezza minima del piano di appoggio	460 mm	
Spazio minimo sopra il serbatoio	0 mm lasciando libero il tappo di caricamento	
Rumorosità	50 dB	
Peso per area di sostegno (serbatoio pieno e camera con carico massimo)	47,5 + 8,5 + 4,5 = 60,5 Kg Carico su ogni piedino: 15,125 Kg	50,5 + 8,5 + 6 kg = 65 Kg Carico su ogni piedino: 16,25 Kg
Range operativo	Uso interno - Umidità relativa 85%. Max variazione della tensione di rete ±10% Categoria di installazione II - Grado di inquinamento 2	
Consumo medio d'acqua per ciclo	300 ml	
Capacità dei serbatoi (acqua pulita / acqua usata)	5 / 3,5 litri	

* Per altitudini superiori a 2000 m contattare Euronda SPA

Dispositivi di sicurezza

Protezioni da:
- cortocircuiti
- sovrariscaldamento
- sovrapressione
- apertura porta accidentale

Sistema di valutazione del processo
Sistema autodiagnostica in tempo reale

Conformità a norme armonizzate

EN 13060
EN 14971
EN 61010-1
EN 61010-2-040
EN 61326
EN 13445

Documentazione

- Manuale d'uso
- Dichiarazione di conformità camera
- Dichiarazione di conformità autoclave
- Certificato di garanzia
- Scheda di installazione
- Libretto di servizio

Certificazioni

- Autoclave E10 conforme alla Direttiva 93/42/CEE e s.m.i.
- Dispositivo Classe II b
- Camera conforme alla Direttiva 2014/68/EC
- Azienda certificata: ISO 9001 ISO 13485
- CE Type Ref: E10- 18 L, E10- 24 L

Scheda tecnica

Spazio complessivo richiesto (mm)

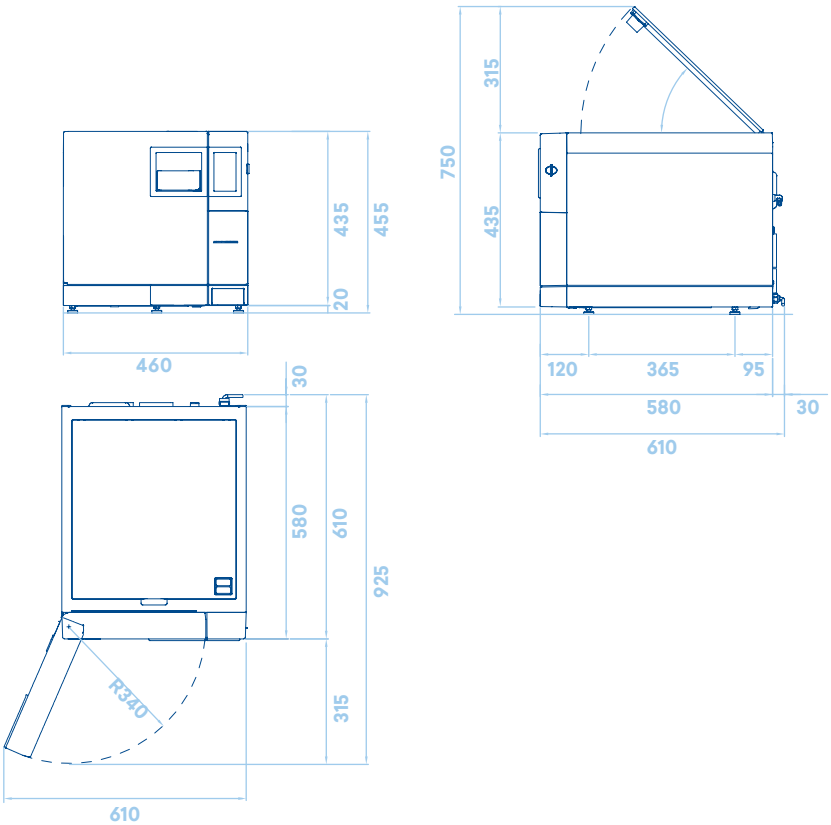

Dimensioni della camera (mm) E10 - 18 L

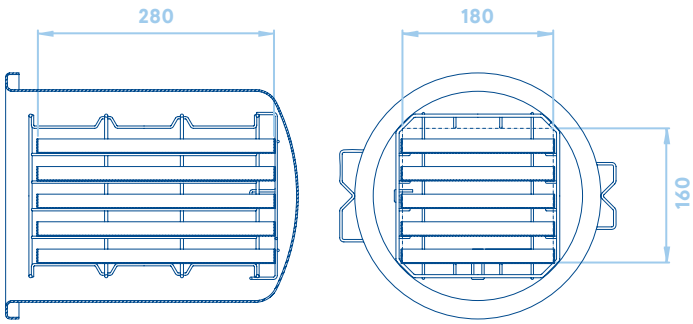

Dimensioni della camera (mm) E10 - 24 L

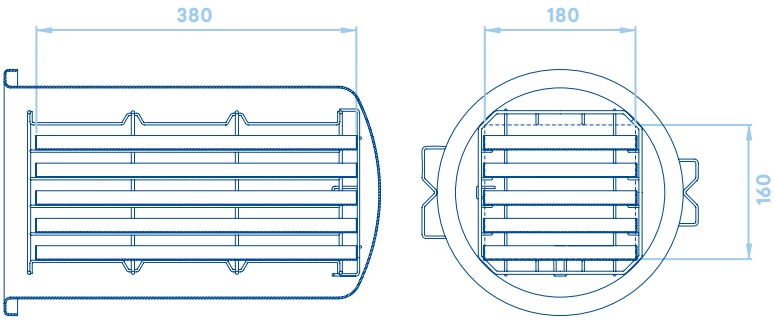

2020© Euronda Spa - credits: www.otium.tv & www.superagency.net

Euronda Spa© 2020

Questo catalogo non
può essere copiato,
riprodotto o scansionato
con qualsiasi mezzo.
Tutti i diritti riservati.

Immagini, descrizioni,
citazioni, dimensioni
e caratteristiche tecniche
sono da ritenersi
puramente indicative.

Pur mantenendo le
caratteristiche di base
del prodotto, il produttore
si riserva il diritto
di apportare modifiche
in qualsiasi momento
con il solo scopo
di miglioramento.

Euronda Spa

Via Chizzalunga 1
36066 Sandrigo
Vicenza, Italy
t (+39) 0444 656111
f (+39) 0444 656199
m info@euronda.com
www.euronda.it

Deutschland

Euronda Deutschland
Am Landwehrbach 5
48341 Altenberge, Deutschland
t (+49) 2505 9389 0
f (+49) 2505 9389 29
m info@euronda.de
www.euronda.de

France

Euronda France Eurl
ZAC les Vallées, Avenue de Bruxelles
60110 Amblainville, France
t + 33 (0) 3 44 06 69 70
f + 33 (0) 3 44 02 03 89
m info@euronda.fr
www.euronda.fr

España

Euronda Spa
Identyd, Calle Músico
Antonio Rodríguez de Hita, 12
Bajo 30007 Murcia
t 900102034
m info@euronda.es
www.euronda.es

Russia

OOO Finstar
5/2a Varshavskaya str.
196128 St. Petersburg, Russia
t + 7 (812) 635 88 94
m info@finstartech.ru
www.euronda.com.ru

51030200 - Rev.02 - 03/2020

Euronda®